Lubrificatore

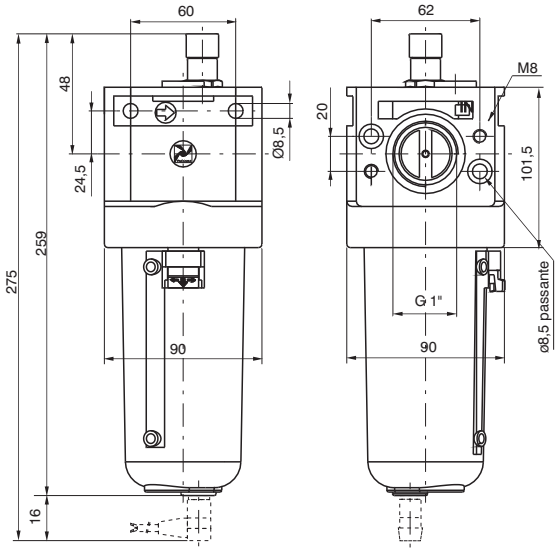

Codice di ordinazione

17403B.Ⓣ

Ⓣ	TIPOLOGIA
	MA=Min. livello elettrico NA, Con attacco per connettore
	MC=Min. livello elettrico NC, Con attacco per connettore

Esempio: 17403B: Lubrificatore taglia 4 con connessioni da G1".
Nota: per la versione MA il contatto è aperto in presenza di olio per la versione MC il contatto è chiuso in presenza di olio

Curve di portata

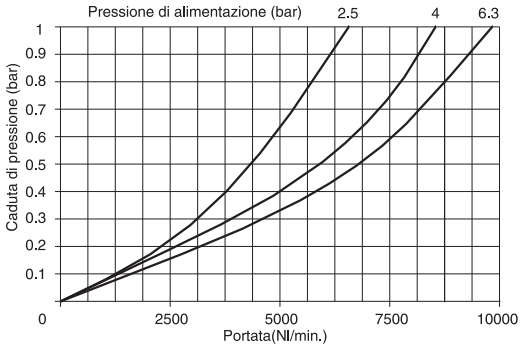

Caratteristiche costruttive

- Lubrificatore a nebbia d'olio con orifizio di passaggio a sezione variabile in funzione della portata.
- Corpo in lega leggera.
- Possibilità fissaggio diretto a parete mediante viti M8 protette da apposite mostrine.
- Tazza in lega leggera con tubo di visualizzazzione collegata al corpo con aggancio a baionetta e pulsante di sicurezza.
- Cupolina di visualizzazione dell'erogazione dell'olio in materiale termoplastico trasparente con manopola di regolazione.
- Tappo di riempimento olio.
- Connettore per il minimo livello elettrico: Per il collegamento elettrico utilizzare i connettori tipo C1-C2-C3 (vedi Capitolo 6 Sensori).

Caratteristiche tecniche

Connessioni	G1"
Pressione di funzionamento max. (bar)	13
Temperatura °C	-5 ÷ +50
Peso (gr.)	1500
Valori indicativi sulla quantità di lubrificante	1 goccia ogni 300/600 Nl
Tipo di olio	FD22-HG32
Capacità olio tazza (cm^3)	300
Posizione di montaggio	Verticale
Viti di fissaggio a parete	M8
Portata min. intervento a 6,3 bar (Nl/min)	100