Filtro depuratore

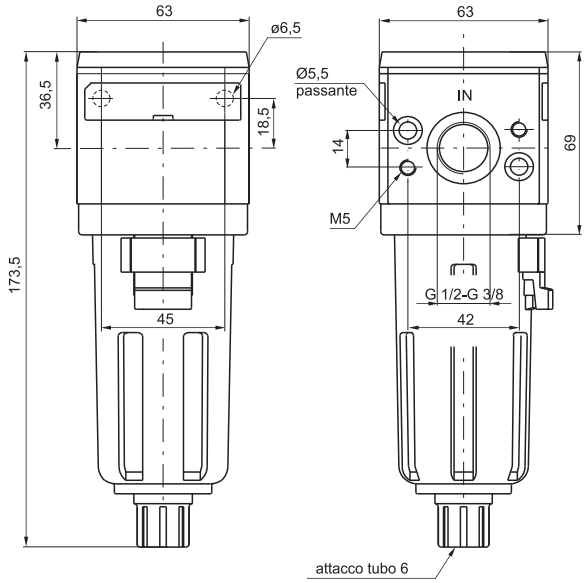

Codice di ordinazione

17308Ⓒ.Ⓔ.Ⓣ

Ⓒ	CONNESSIONI
	A = G3/8"
	B = G1/2"
Ⓔ	EFFICIENZA DI RITENZIONE
	E = 99,97%
Ⓣ	TIPOLOGIA
	S = Scarico automatico

Esempio: 17308A.E
Filtro depuratore taglia 3 con connessioni G3/8" ed efficienza di ritenzione del 99,97%.

Curve di portata

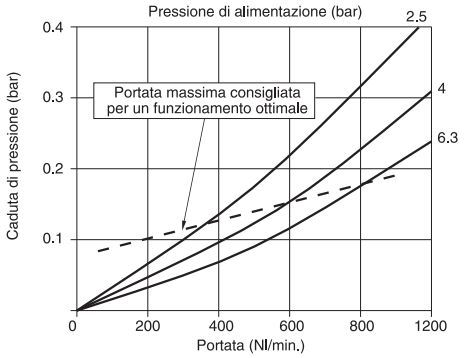

Caratteristiche costruttive

- Cartuccia coalescente con efficienza di ritenzione delle particelle da 0,01μ pari al 99,97%.
- Corpo in lega leggera.
- Possibilità di fissaggio diretto a parete mediante viti M6 protette da apposite mostrine.
- Tazza in materiale termoplastico trasparente con protezione in materiale antiurto collegata al corpo con aggancio a baionetta e pulsante di sicurezza.
- Scarico della condensa a comando manuale e semiautomatico; funzioni ottenibili mediante predisposizione manuale. Nella versione semiautomatica lo scarico della condensa avviene in assenza di pressione, oppure, in presenza di pressione premendo il rubinetto di scarico verso l'alto.
- Visualizzazione del livello della condensa su 360°.
- Fornibile a richiesta con tazza dotata di scarico automatico della condensa.

Caratteristiche tecniche

Connessioni	G3/8" - G1/2"
Pressione di funzionamento max. (bar)	13
Pressione min. di funzionamento con versione scarico automatico (bar)	0,5
Pressione max. di funzionamento con versione scarico automatico (bar)	10
Temperatura °C	-5 ÷ +50
Peso (gr.)	405
Efficienza di ritenzione con part. da 0,01μ	99,97%
Capacità di condensa massima (cm³)	48
Posizione di montaggio	Verticale
Viti di fissaggio a parete	M6
Coppia massima di serraggio raccordi (Nm)	40

Dimensioni di ingombro e informazioni tecniche sono fornite a puro titolo informativo e possono essere modificate senza preavviso